Lista de Materiais

Alimentação		
Bomba Hidráulica		
	Bomba recalque trifasica 1,5 HP	1 pç
Metais		
	Registro bruto de gaveta industrial 2.1/2"	2 pç
	Registro de esfera 3/4"	1 pç
PVC misto soldável		
	Registro de Esfera 32mm	1 pç
	Colar de tomada em PVC 3/4"	1 pç
	Joelho 90 soldável c/ rosca 25 mm - 3/4"	1 pç
PVC rígido soldável		
	Adapt sold c/ flange fixo p cx. d´água 32 mm - 1"	1 pç
	Adapt sold. c/ flange livre p/ cx. d´água 75 mm - 2.1/2"	1 pç
	Adapt sold.curto c/bolsa-rosca p registro 25 mm - 3/4"	1 pç
	32 mm - 1"	4 pç
	75 mm - 2.1/2"	2 pç
	Joelho 90° soldável 25 mm	3 pç
	32 mm	3 pç
	Tubos 25 mm	5.50 m
	32 mm	11.15 m
	75 mm	8.89 m
	União soldável 32 mm	2 pç

Legenda Detalhada

Bomba Hidráulica

BOMBA RECALQUE TRIFASICA 1,5HP	1 pç

Alimentador Predial

Metais	
Registro de esfera 3/4"	1 pç
PVC misto soldável	
Colar de tomada em PVC 3/4"	1 pç
Joelho 90 soldável c/ rosca 25 mm - 3/4"	1 pç
PVC rígido soldável	
Adapt sold.curto c/bolsa-rosca p registro 25 mm - 3/4"	1 pç

Registro bruto gaveta Industrial c/PVC soldável - RG

Metais	
Registro bruto de gaveta industrial 2.1/2"	1 pç
PVC rígido soldável	
Adapt sold.curto c/bolsa-rosca p registro 75 mm - 2.1/2"	2 pç

Registro de Esfera c/ PVC soldável - RE

PVC	
Registro de Esfera 32mm	1 pç
PVC rígido soldável	
Adapt sold.curto c/bolsa-rosca p registro 32 mm - 1"	2 pç

Legenda das indicações

RG	Registro bruto gaveta Industrial c/PVC soldável - 2.1/2"
RE	Registro de Esfera c/ PVC soldável - 32mm

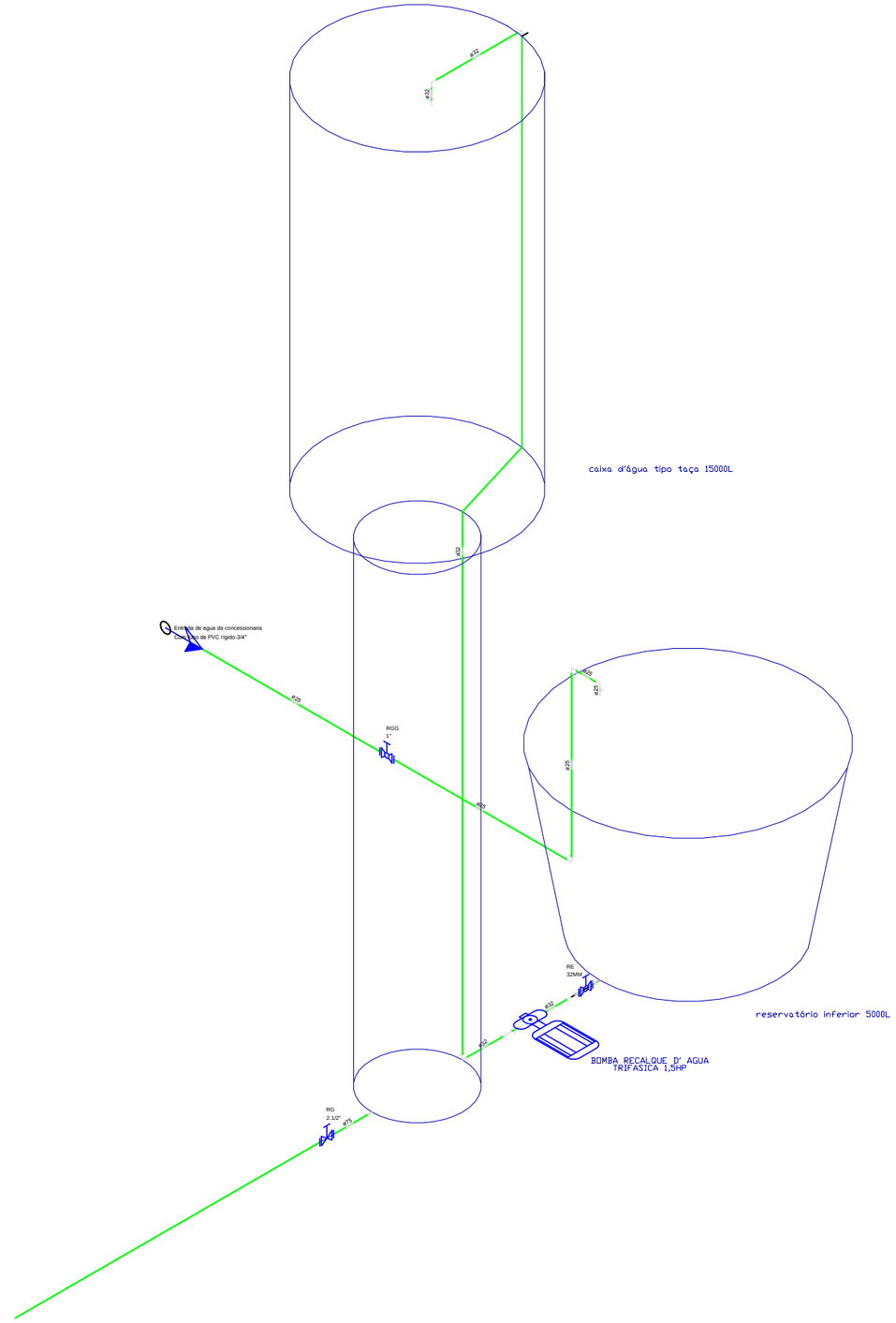

PREFEITURA MUNICIPAL DE VÁRZEA GRANDE
amar · cuidar · acreditar

PREFEITURA MUNICIPAL DE VÁRZEA GRANDE

Av. Castelo Branco, Espaço Municipal, 2500 - Centro Sul, Várzea Grande/MT
CEP 78125-700 - Fone/Fax: 65 3688 8000

PROJETO:	ASSUNTO:	DATA:	UNIDADE:	ESCALA:
PROJETO HIDRAULICO- RESERVATORIOS	DETALHES ISOMETRICOS	04/09/2017	Metro	1/200

LOCALIZAÇÃO:
EMEB EDNILSON FRANCISCO KOLLING
AV. TIRADENTES, QUADRA 03, LOTEAMENTO CHAPÉU DO SOL

RESPONSAVEL TÉCNICO

AUTOR DO PROJETO

CLEITON RODRIGO DA COSTA ARRUDA
ENGº. CIVIL
CREA-MT: 038821

FOLHA: 2/2